PIERO

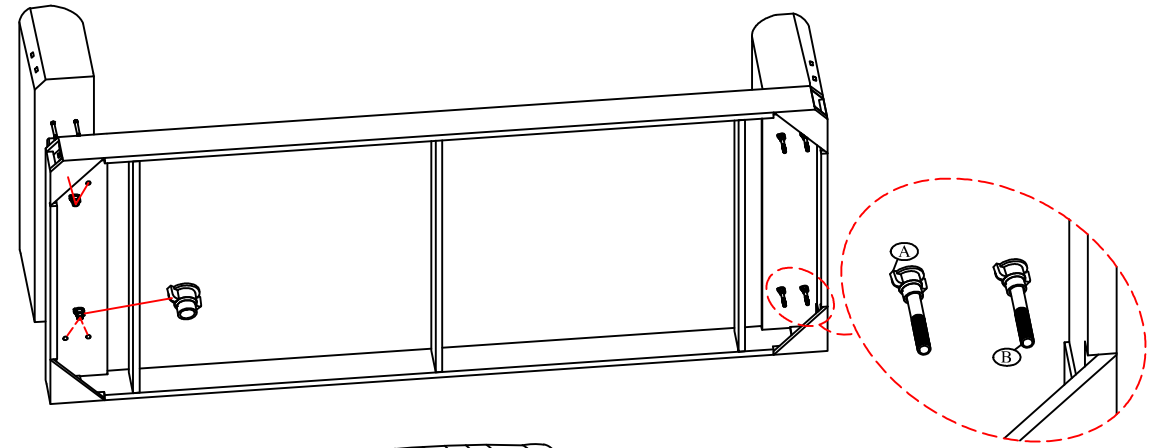

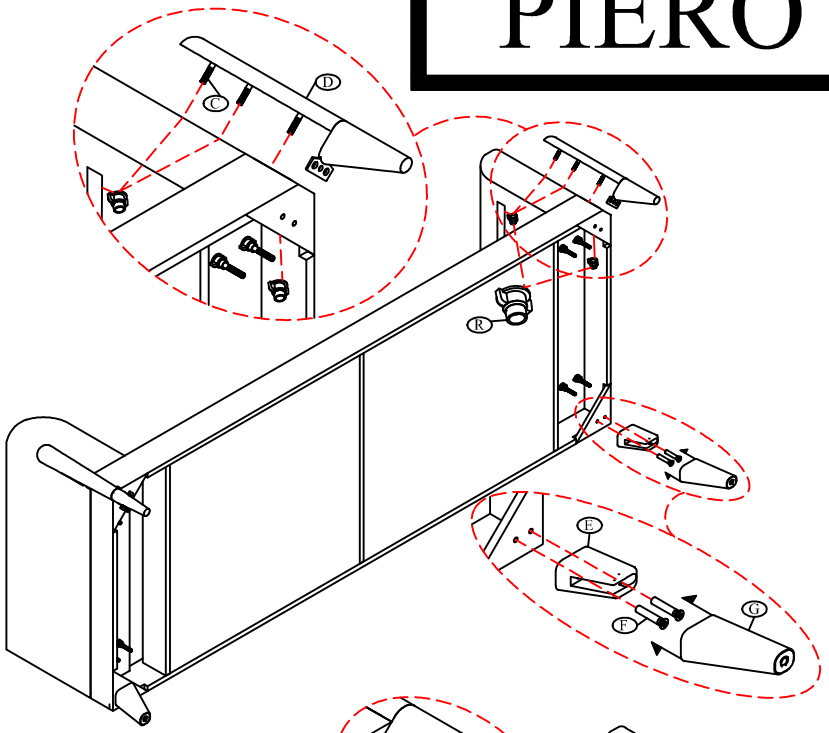

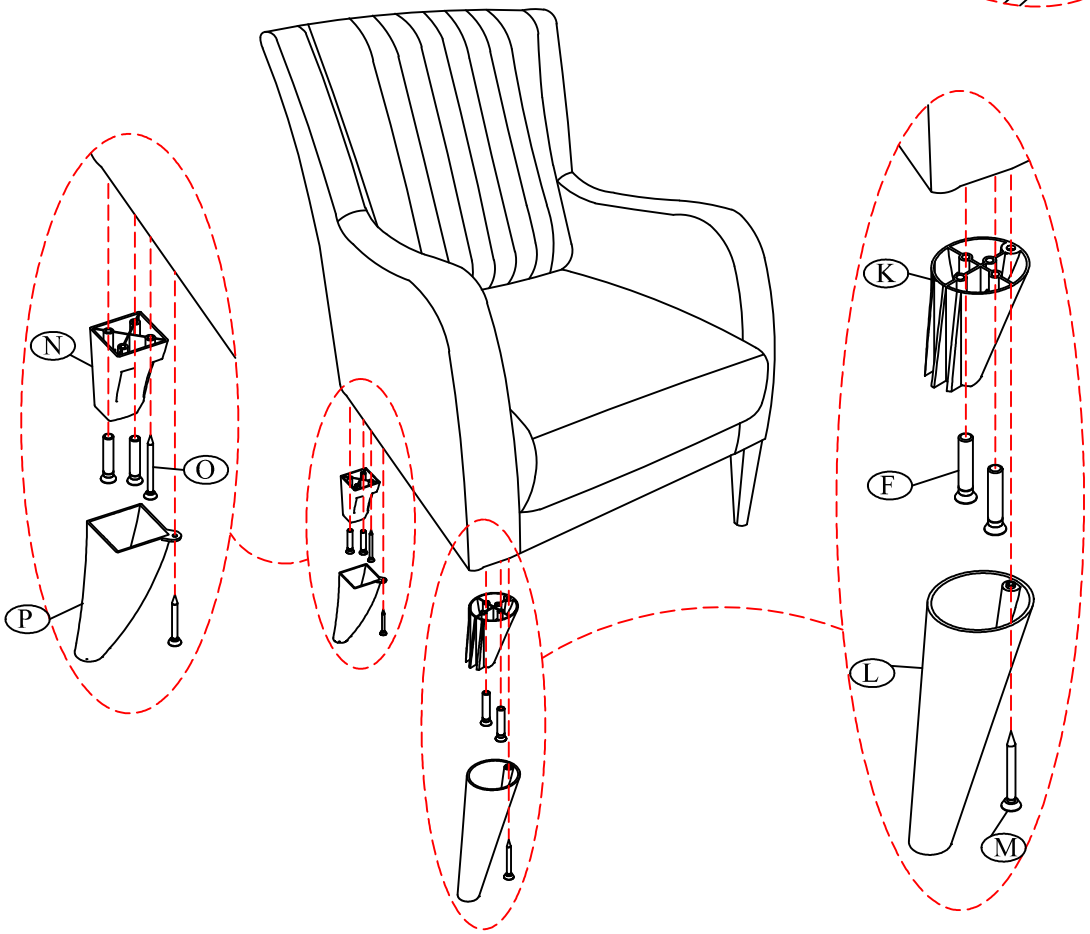

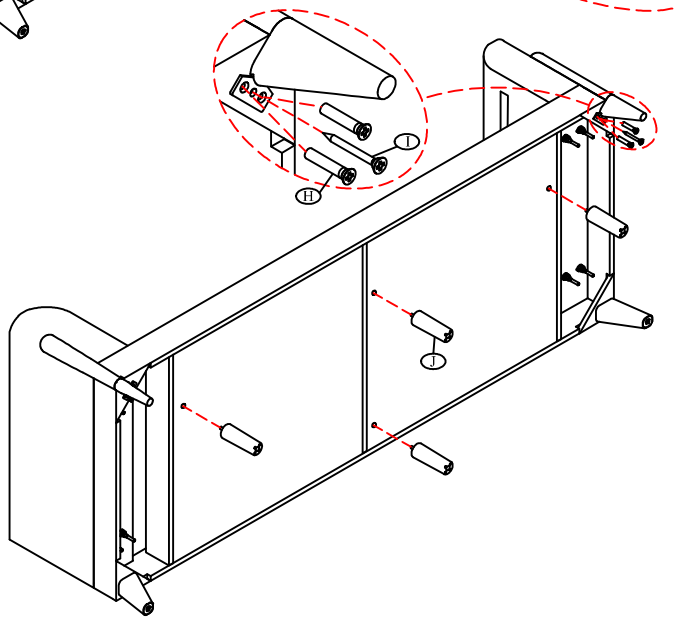

A	B	C	D	E	F	G	H	I	J	K	L	M	N	O	P	R
M8 x 8	M8x60 x 8	M6x45 x 6	x 2	x 2	M6x45 x 4	x 2	M6x25 x 4	VİDA 5x35 x 2	x 4	x 2	x 2	VİDA SAC 3,9x25 x 4	x 2	VİDA 5x60 x 2	x 2	M6 x 6